Aktuelle Daten am: 22-11-2025 23:44

Link zum Produkt: https://erbetec.de/zahnrad-12-x-9z-mit-nabe-p-5553.html

Zahnrad 1/2" x 9z mit Nabe

Bruttopreis	**6.47 Euro**
Nettopreis	**5.26 Euro**
Lieferzeit	**Sofort**
Katalognummer	**1/2 Z09 z Piastą**
Code des Herstellers	**1/2 Z9 z Piastą**

Produktbeschreibung

Zahnrad 1/2" x 9z mit Nabe 08A,08B
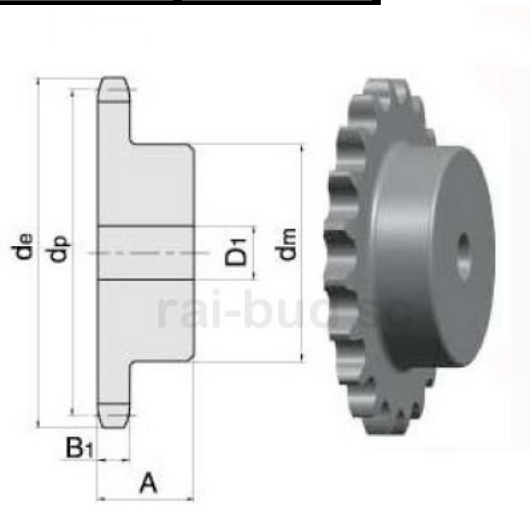
PARAMETER	
ANZAHL DER ZÄHNE	9
DIMENSION/DURCHMESSER de[mm]	41,0
DIMENSION dp[mm]	37,13
DIMENSION B1[mm]	7,2
DIMENSION D1[mm]	10