Aktuelle Daten am: 22-11-2025 23:44

Link zum Produkt: https://erbetec.de/zahnrad-12-x-16z-mit-nabe-p-5561.html

Zahnrad 1/2" x 16z mit Nabe

Bruttopreis	**5.75 Euro**
Nettopreis	**4.67 Euro**
Lieferzeit	**Sofort**
Katalognummer	**1/2 Z16 z piasta**
Code des Herstellers	**1/2 Z16 z piasta**

Produktbeschreibung

Zahnrad 1/2" x 16z mit Nabe
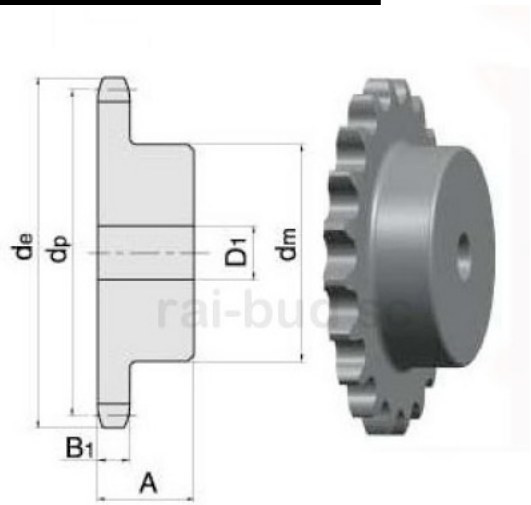
PARAMETER	
ANZAHL DER ZÄHNE	16
GRÖSSE/DURCHMESSER de[mm]	69,5
GRÖSSE dp[mm]	65,10
GRÖSSE dm[mm]	50
GRÖSSE D1[mm]	12
GRÖSSE A	28
GRÖSSE B1[mm]	7,2