Aktuelle Daten am: 10-07-2026 15:11

Link zum Produkt: https://erbetec.de/rotorsttze-dr3260-olimac-p-7124.html

Rotorstütze DR3260 Olimac

Bruttopreis	**168.02 Euro**
Nettopreis	**136.61 Euro**
Katalognummer	**DR3260**
Code des Herstellers	**DR3260**

Produktbeschreibung
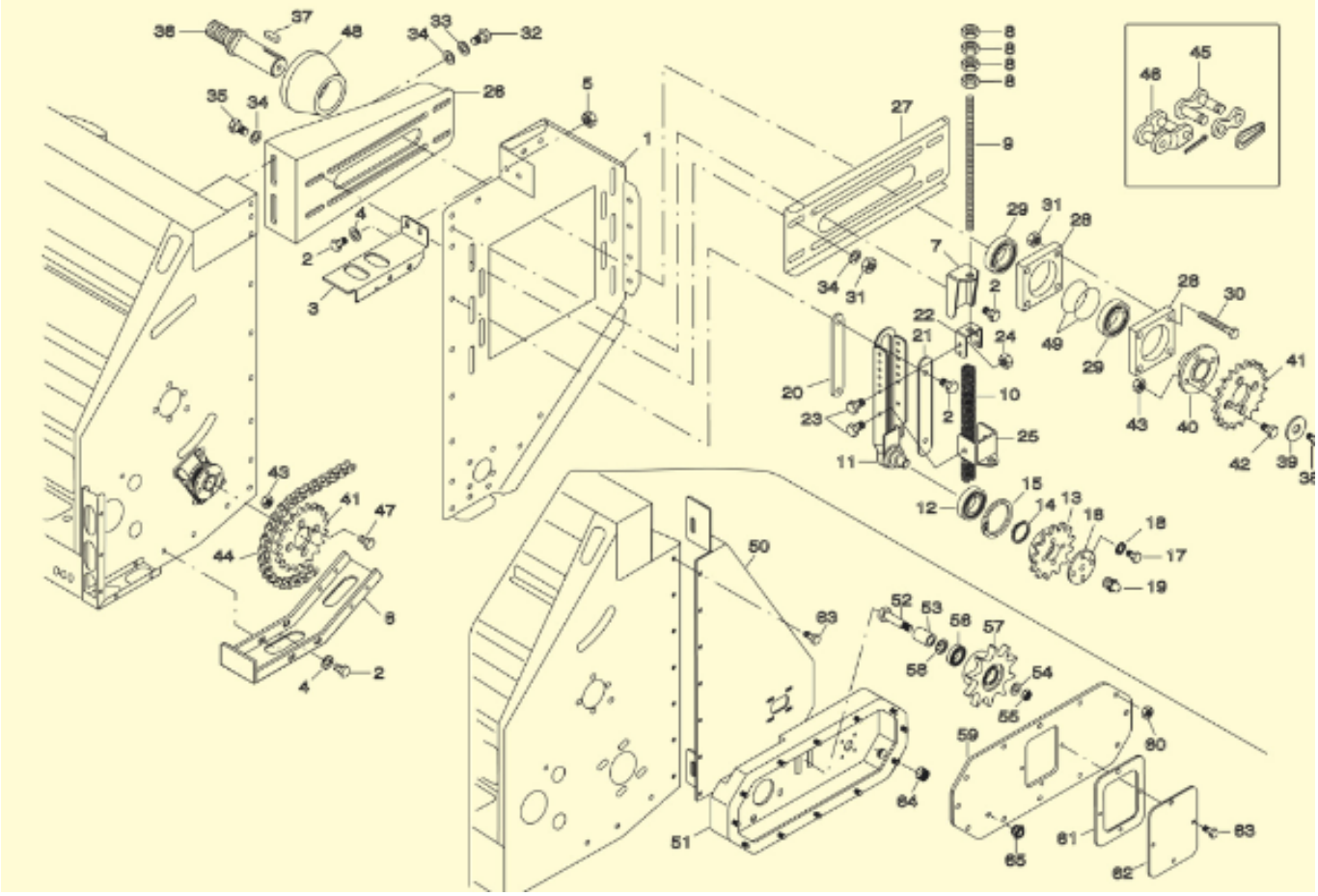
Wspornik DR3260 Olimac
Im Diagramm Nr.26