Aktuelle Daten am: 08-04-2026 11:54

Link zum Produkt: https://erbetec.de/lager-jd39106-p-7400.html

Lager JD39106

Bruttopreis	**46.09 Euro**
Nettopreis	**37.47 Euro**
Katalognummer	**JD39106**
Code des Herstellers	**JD10384**

Produktbeschreibung

Lager JD39106

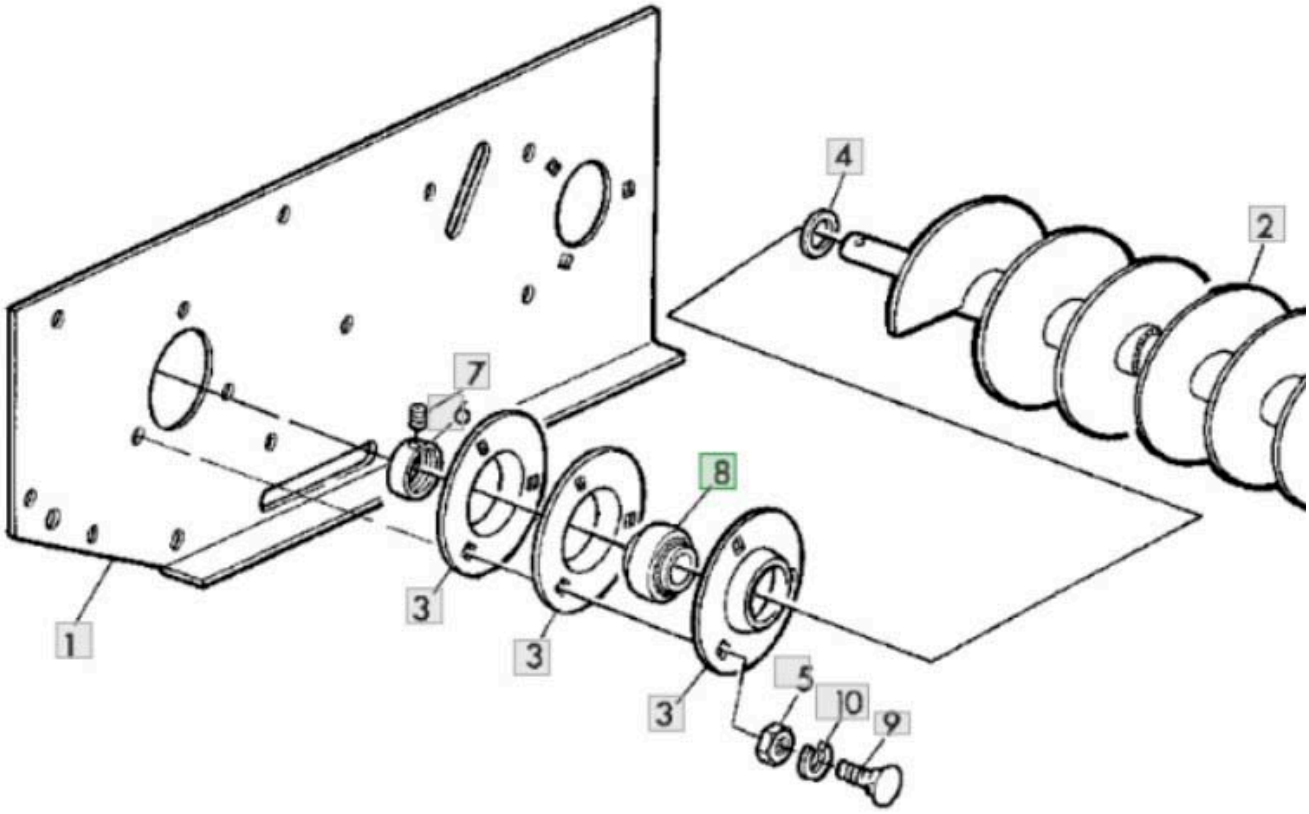
4
2
7
6
8
1
3
3
3
5
10
9