Aktuelle Daten am: 22-11-2025 23:45

Link zum Produkt: https://erbetec.de/holzleiste-433x30x40-5180420-p-9306.html

Holzleiste 433x30x40 518042.0

Bruttopreis	**7.50 Euro**
Nettopreis	**6.10 Euro**
Lieferzeit	**1-14 Tage**
Katalognummer	**518042.0**
Code des Herstellers	**AKC002759**

Produktbeschreibung

Holzleiste 433x30x40 518042.0

ANWENDUNG :
CLAAS LEXION 560-540, LEXION 570, LEXION 580, LEXION 580R, LEXION 600

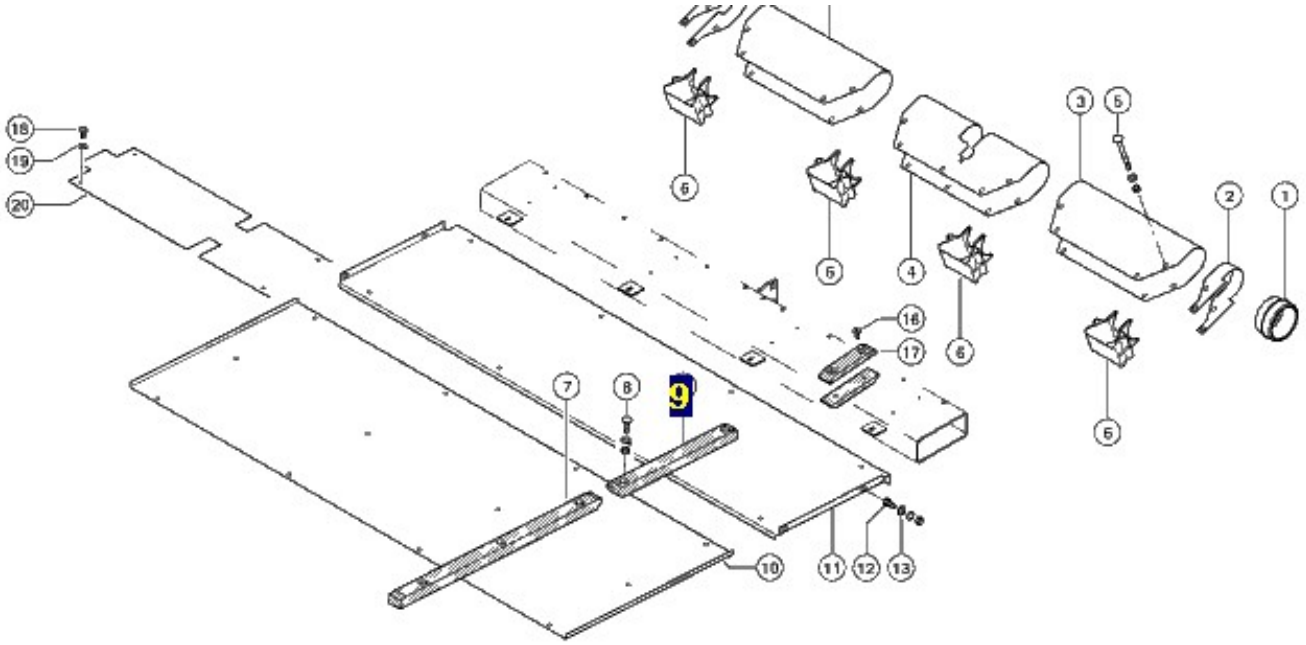
18
19
20
6
6
4
3
5
2
1
16
17
6
6
7
8
9
10
11
12
13