Aktuelle Daten am: 23-11-2025 00:08

Link zum Produkt: https://erbetec.de/hckslerpaar-84081336-84081337-nh-cx840-1560mm-p-6580.html

Häckslerpaar 84081336, 84081337 NH CX840 1560mm

Bruttopreis	**231.67 Euro**
Nettopreis	**188.35 Euro**
Verfügbarkeit	**Verfügbar**
Katalognummer	**84081336**
Code des Herstellers	**84081336**

Produktbeschreibung

Dreschflegel für 84081336, 84081337 NH CX840 1560mm

ANWENDUNG:
84081336 :CX820, CX840, CX860 UND CX880
84081337 :CX720, CX740, CX760 UND CX780

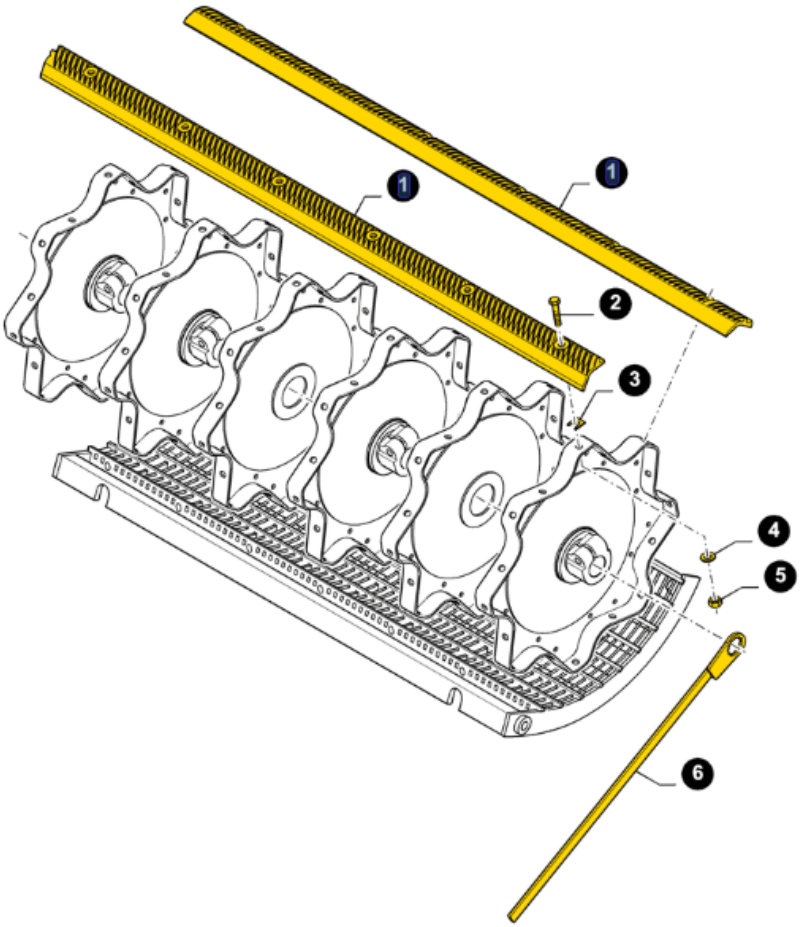
1
1
2
3
4
5
6