Aktuelle Daten am: 11-04-2026 17:49

Link zum Produkt: https://erbetec.de/antriebsbuchse-dr6010-olimac-p-7132.html

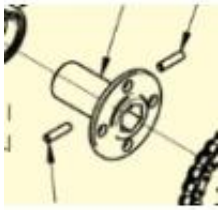

Antriebsbuchse DR6010 Olimac

Bruttopreis	**145.77 Euro**
Nettopreis	**118.52 Euro**
Katalognummer	**DR6010**
Code des Herstellers	**DR6010**

Produktbeschreibung
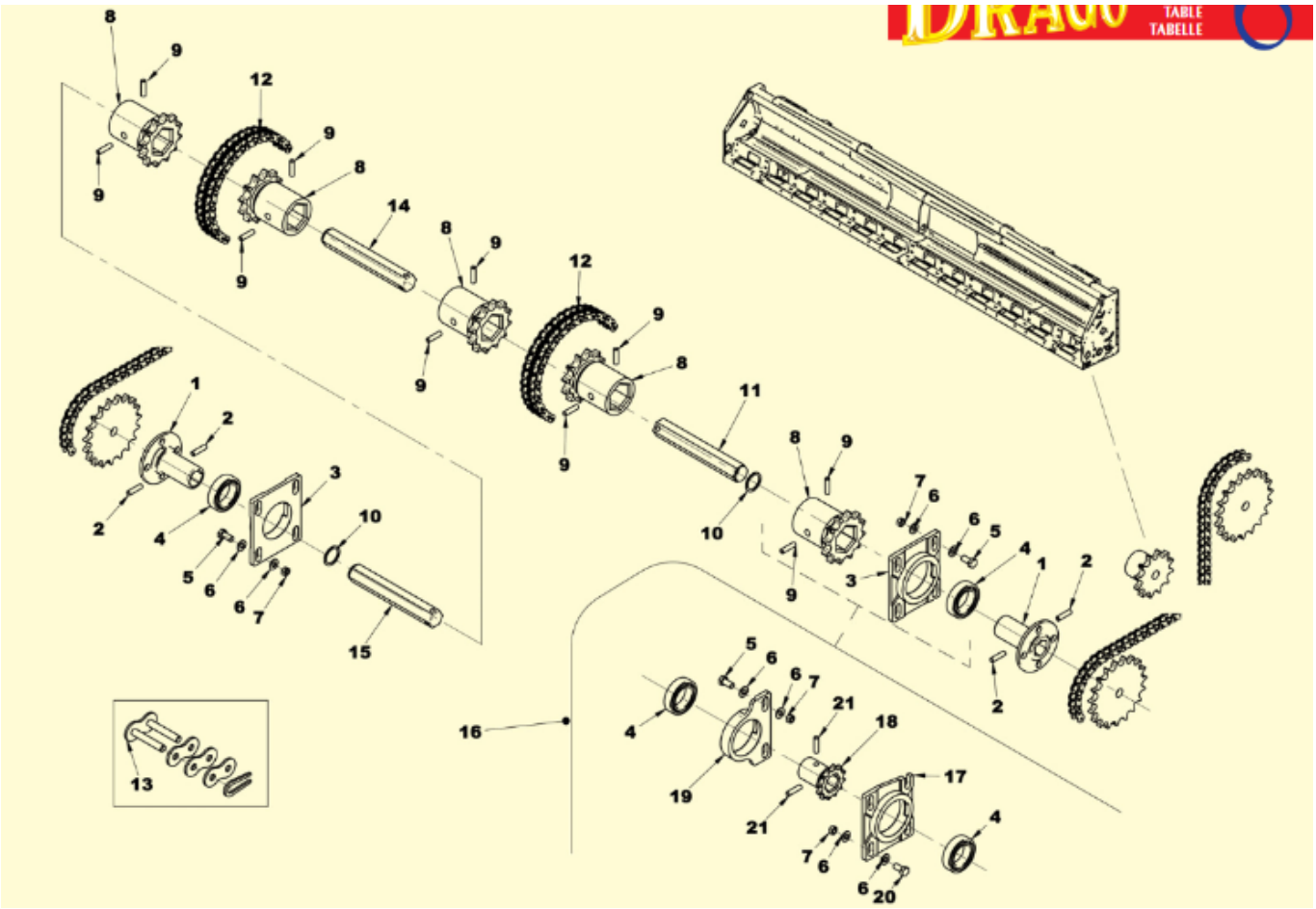
Buchse DR6010 Olimac
Im Schema Nr.1